DGM TECHNIEK

GEREEDSCHAPPEN en MACHINES VOOR DE ELEKTROTECHNIEK

Sinds 2008

samen sterk !

# Actiefolder najaar 2021

**(geldig t/m 31 december 2021, gratis verzending vanaf € 100,-)**

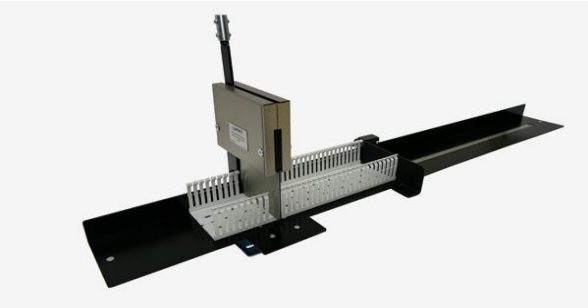

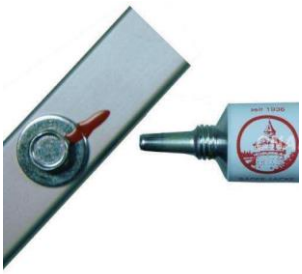

De iepenwei 12F
4191PD GELDERMALSEN NL

+3185 87 69 305
+3184 74 83 87 1

info@dgmtechniek.nl

WAB

Made in Germany

WAB PowerPunch handpompset kompleet met assen, asgatboor, vulring en opbergruimte voor ponsen t/m M63

| Capaciteit | max. mm. | Plaatdikte mm. |
|---|---|---|
| Ronde ponsen | 82 | 3 mm. Staal / 2 mm. RVS |
| Vierkant | 68 x 68 | 3 mm. Staal / 2 mm. RVS |
| Rechthoek | 36 x 112 | 3 mm. Staal / 2 mm. RVS |

WAB021016 zonder ponsen **€ 529,-**

WAB023127 met ponsen M16-20-25-32-40-PG16

asgatboor-vulring en assen **€ 659,-**

---

De krachtige **VERNIEUWDE** WAB AkkuPunch ponst in seconden gaten in van max. 138x138.

In staal en roestvaststaal (afhankelijk van het soort pons) Met de verdraaibare kop kan in bijna alle situaties geponst worden!

Set bevat: WAB AkkuPunch - Makita Li-Ion-Akku 18 V, 3 Ah m. lader, vulring, asgatboor en trekassen verpakt in mooie koffer.

- WAB020018 AkkuPunch set **€ 1649,-**

Made in Germany

## WAB PowerSplit ponssets

**met splijtstempels voor optimaal resultaat.**

Uitv. met kogellager assen, asgatboor en pasta :

| | | |
|---|---|---|
| WAB013208 | M16-M40 | € 249,- |
| WAB013207 | M16-M63 | € 419,- |

Uitv. Voor gebruik met pompset :

| | | |
|---|---|---|
| WAB013208E | M16-M40 | € 199,- |
| WAB013207E | M16-M63 | € 349,- |

---

## Schroeven-verzegellak

ZEGRD200 Tube 20 ml. Rood € 7,99 / st.

bij 10 stuks tegelijk.

(grotere aantallen op aanvraag en andere kleuren leverba

# WAB PowerSplit en PowerSplit Plus ponsen

dit jaar extra voordelig:

Made in Germany

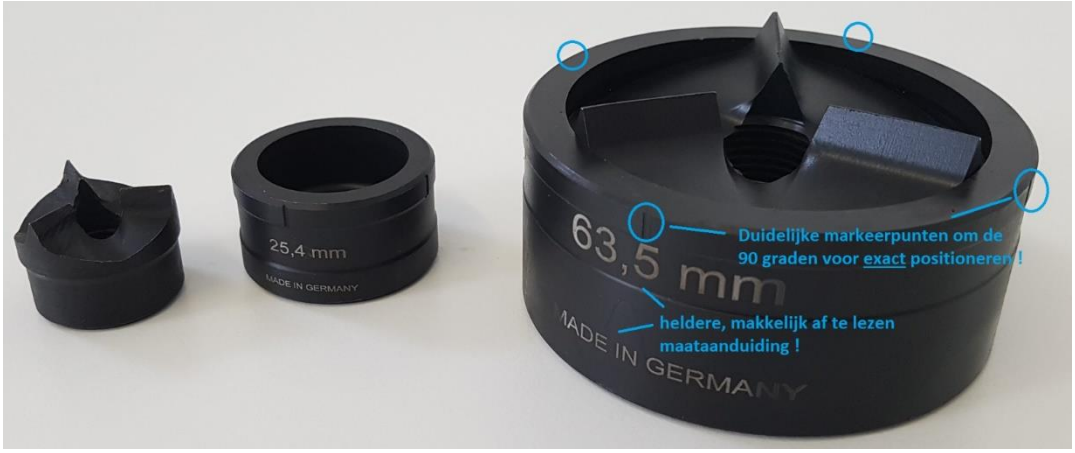


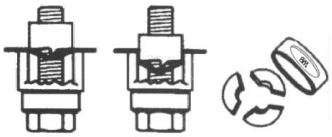

Kogellager assen:

Voor ponsen (geen RVS!):

tm M25 : 010265 € 10,-

M 32-63 : 010267 € 19,-

| Voor staal | (ponsen worden geleverd zonder as) | | Voor RVS | |
|---|---|---|---|---|
| 013018 | € 25,- | M16 | 014018 | € 65,- |
| 013036 | € 25,- | M20 | 014036 | € 67,- |
| 013042 | € 28,- | PG16 | 014042 | € 72,- |
| 013052 | € 29,- | M25 | 014052 | € 73,- |
| 013085 | € 37,- | M32 | 014085 | € 78,- |
| 013108 | € 39,- | M40 | 014108 | € 88,- |
| 013138 | € 72,- | M50 | 014138 | € 109,- |
| 013160 | € 88,- | M63 | 014160 | € 145,- |

Made in Germany

# Bedradingskoker knipper KS 125

Een nieuw, **veilig** ontwerp, ook voor de **harde halogeenvrije goot**. Kompleet met lengte aanslag en recht geleiding. **Knipt de goot én de deksel** prachtig af t/m 125 mm. breedte.

WAB052015 **€ 899,-**

# Piccolo 2 DIN railknipper

- voor TS 35 x 15 en 7,5mm.
- Beproefde kwaliteit !!!
- Wordt geleverd met liniaal van 1 meter en lengte-aanslag

WAB050000 **€ 798,-**

# Montagetafel

bauer Systeme

## Professional model – Montagetafel MT1100-M2

- Eenvoudige en variabele bevestiging van montageplaten door middel van snelspanners
- Traploos elektrisch verstelbaar zowel verticaal als horizontaal door op oplaadbare accu werkende elektromotor
- Werkhoogte horizontaal traploos verstelbaar van 800-1100 mm.
- Maakt bewerking zittend mogelijk
- Oók voor kleine montageplaten
- Onafhankelijk van het elektriciteitsnet (geen risico op "over de kabel rijden")
- Voor montageplaten tot max. 1100 x 1900 mm
- Maximale belasting 300 kg.
- Wordt gemonteerd geleverd

**Opties:**

- Verbreding set voor horizontaal opspannen
- Opspan set v wand-behuizingen
- Rollenbaan voor inrijsysteem montageplaten
- Draadrol houders met geleider

## Introductieprijs € 4.499,-

De iepenwei 12F
4191PD GELDERMALSEN NL
+3185 87 69 305
+3184 74 83 87 1
info@dgmtechniek.nl

# Ergonomische montage-standaards

# Spaar uw rug !

**Verrijdbare ergonomische montage-standaard voor montageplaten van besturingspanelen, montage rekken voor verdeelkasten enzovoorts enzovoorts.**

Deze verrijdbare ergonomische montage-standaard maakt uw leven een stuk prettiger !

- Niet meer voorovergebogen werken !
- In hoogte verstelbaar
- Verrijdbaar
- Geremde wielen
- Achterzijde optimaal bereikbaar !
- Bord voor materialen
- Zeer solide uitvoering
- Kwaliteits coating
- BxDxH 130x65x164 cm.
- Aanpassingen mogelijk op aanvraag

## Introductieprijs € 789,-

---

## Ergonomische werkbank-montage standaard

Op deze werkbank-standaard kunt u bijvoorbeeld uw montageplaten voor de wandkasten afmonteren zonder dat u voorovergebogen moet werken.

- Niet meer voorovergebogen werken !
- Eenvoudig over het werkblad heen te schuiven
- Hoogte instelbaar d.m.v. schroefgaten
- Zeer solide uitvoering
- Kwaliteits coating
- DxH : … (op te geven) x79 cm.
- Aanpassingen mogelijk op aanvraag

## Introductieprijs € 249,- per set.

De iepenwei 12F
4191PD GELDERMALSEN NL
+3185 87 69 305
+3184 74 83 87 1
info@dgmtechniek.nl

# Ponsbeugel CT2H

GRANGIER
CONSTRUCTEUR

- Standaard t/m M63 (groter mogelijk)
- Voor staal en Roestvast staal !
- Zowel voor kleine klemmenkastjes, kasten zonder wartelplaat als deuren.
- Diepte 500 mm. (v. plaat 1000 mm.)
- Met laser aanwijspunt
- Stille pomp met aansturing.
- Grote liniaal v. recht geleiding en met maatverdeling
- Steunarmen om plaat op te leggen en kasten aan te hangen zonder wartelplaat

**Complete uitvoering zoals hierboven te zien, MET LASER, Steunarmen en de ponssets M16/20/25 en PG16:**

**SETPRIJS : € 9.975,-!**

De iepenwei 12F
4191PD GELDERMALSEN NL
+3185 87 69 305
+3184 74 83 87 1
info@dgmtechniek.nl

# Koperrail bewerkings-Systeem CM 1

GRANGIER
CONSTRUCTEUR

- Modulair systeem voor koper 120 x 10 zowel massief als flexibel.
- Alles in één compacte unit. Ponsen, knippen en buigen.
- Snel wisselen en nauwkeurig werken!
- Nauwkeurige positionering door dubbelwerkende geluidsarme pomp.
- Superieure kwaliteit!

## Complete uitvoering voor massief koper met de ponsen 9/11/13 mm.

**SETPRIJS : € 9.450,- !**

De iepenwei 12F
4191PD GELDERMALSEN NL
+3185 87 69 305
+3184 74 83 87 1
info@dgmtechniek.nl

novopress
because quality matters

# Koperrail bewerkings Systeem SLB 125

- Buigen, knippen en ponsen met één toestel, ook flexibel
- Capaciteit 125 x 13 mm. t/m rond 21 mm. Ook sleufgaten.
- Elektrische buigafslag en sjabloon voor ponsen zonder aftekenen / centeren.
- Zeer beproefd, solide systeem met extreem lange levensduur.

## Complete uitvoering voor massief koper met de ponsen 9/11/14 mm.

**SETPRIJS : € 13.690,- !**

De iepenwei 12F
4191PD GELDERMALSEN NL
+3185 87 69 305
+3184 74 83 87 1
info@dgmtechniek.nl

# DigiPunch

novopress
because quality matters

## Professioneel Railkoper-bewerkings systeem

**Compleet systeem knippen / ponsen zonder af te tekenen en buigautomaat t/m 0,2 graden nauwkeurig voor snel en zeer professioneel werken. Geschikt voor continue gebruik.**

**Zeer hoge kwaliteit en lange levensduur!**

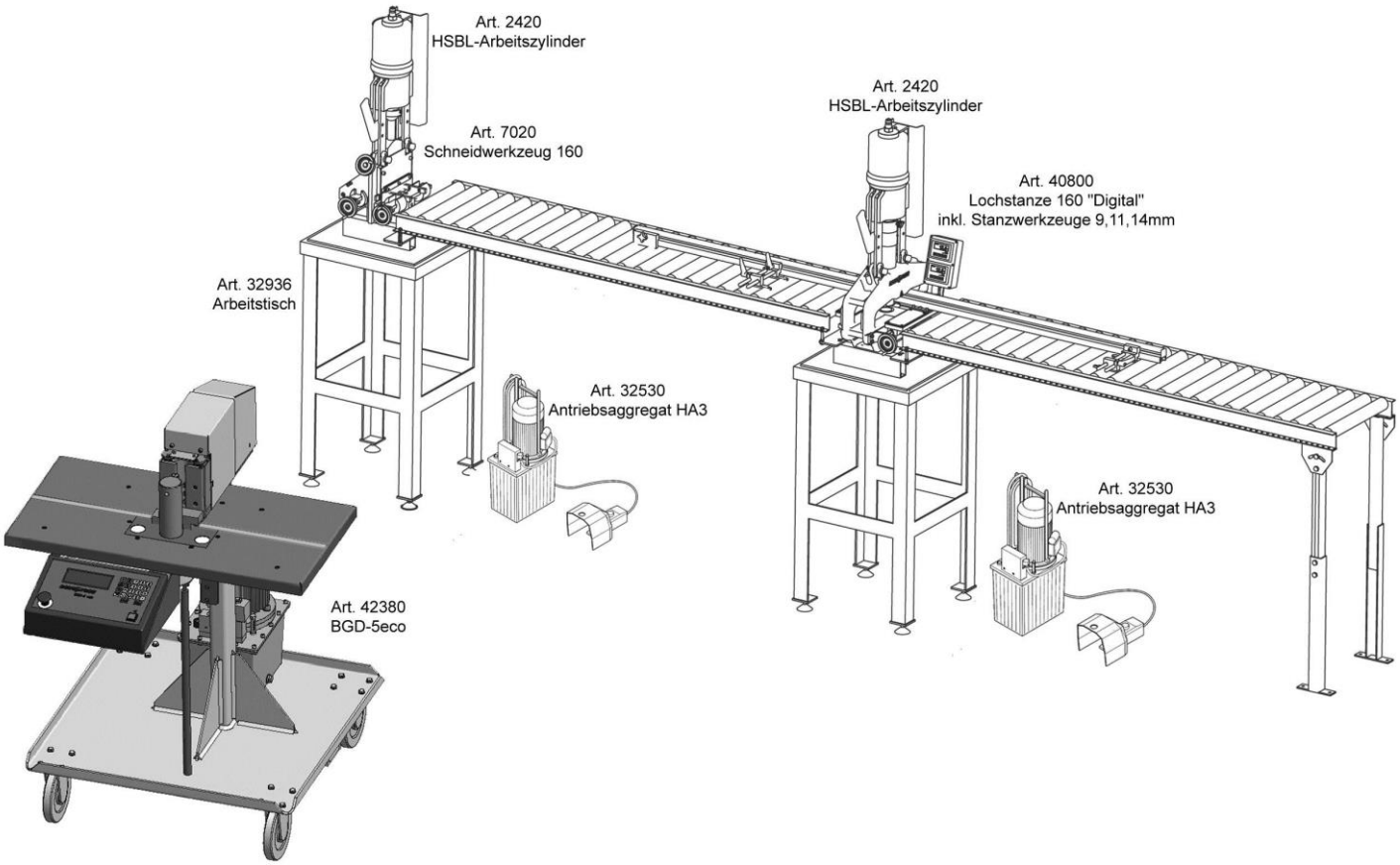


## Complete uitvoering voor massief koper met de ponsen 9/11/14 mm.

## SETPRIJS : € 39.960,-

De iepenwei 12F
4191PD GELDERMALSEN NL
+3185 87 69 305
+3184 74 83 87 1
info@dgmtechniek.nl

# Kalibreren en certificeren van momentsleutels / -schroevendraaiers en perstangen

## Keurings tarieven 2021

- Startkosten € 24,50
- Certificering hand of mechanische tang of momentsleutel/-schroevendraaier € 24,50
- (vanaf 10 stuks tegelijk € 22,50 , vanaf 50 stuks € 21,- en grotere aantallen op aanvraag)
- Bijstellen en herkeuren € 39,- (u krijgt dus ook een rapport van de afkeur zodat u eventueel kunt ingrijpen bij reeds afgeleverde verbindingen indien nodig ! )
- Reparatie zal in overleg met u plaatsvinden tegen van te voren afgesproken kosten.
- Gaat u niet akkoord met de prijsopgave dan heeft u de volgende mogelijkheden:
- De tang of sleutel wordt ongerepareerd aan u retour gestuurd. De verzend- en onderzoekskosten ad. € 25,- worden aan u doorberekend.
- De ongerepareerde tang of sleutel wordt hier gehouden en vernietigd.
- Hier zijn verder geen kosten aan verbonden, behalve de keuringskosten.
- Prijzen excl. BTW en eventuele reis- of verzendkosten.

De iepenwei 12F
4191PD GELDERMALSEN NL
+3185 87 69 305
+3184 74 83 87 1
info@dgmtechniek.nl

# Kijk ook eens op onze website

www.dgmtechniek.nl

naar bijvoorbeeld :

- Occasions
- Huurtoestellen
- Kunststof buigtafels
- Momentsleutels
- Kabelschoenen
- Kabelschoenpers gereedschap
- Kabelscharen
-
-
-
-
- Enzovoorts !

**Alle prijzen zijn excl. BTW**

**Actie is geldig t/m 31 december 2021 en/of zolang de producten beschikbaar zijn.**

**We behouden ons het recht voor om zonder voorafgaande kennisgeving de prijzen of combinaties/uitvoeringen te wijzigen.**

**Alle actie artikelen worden vanaf € 100,- franco uw adres in Nederland of België geleverd.**